構成図
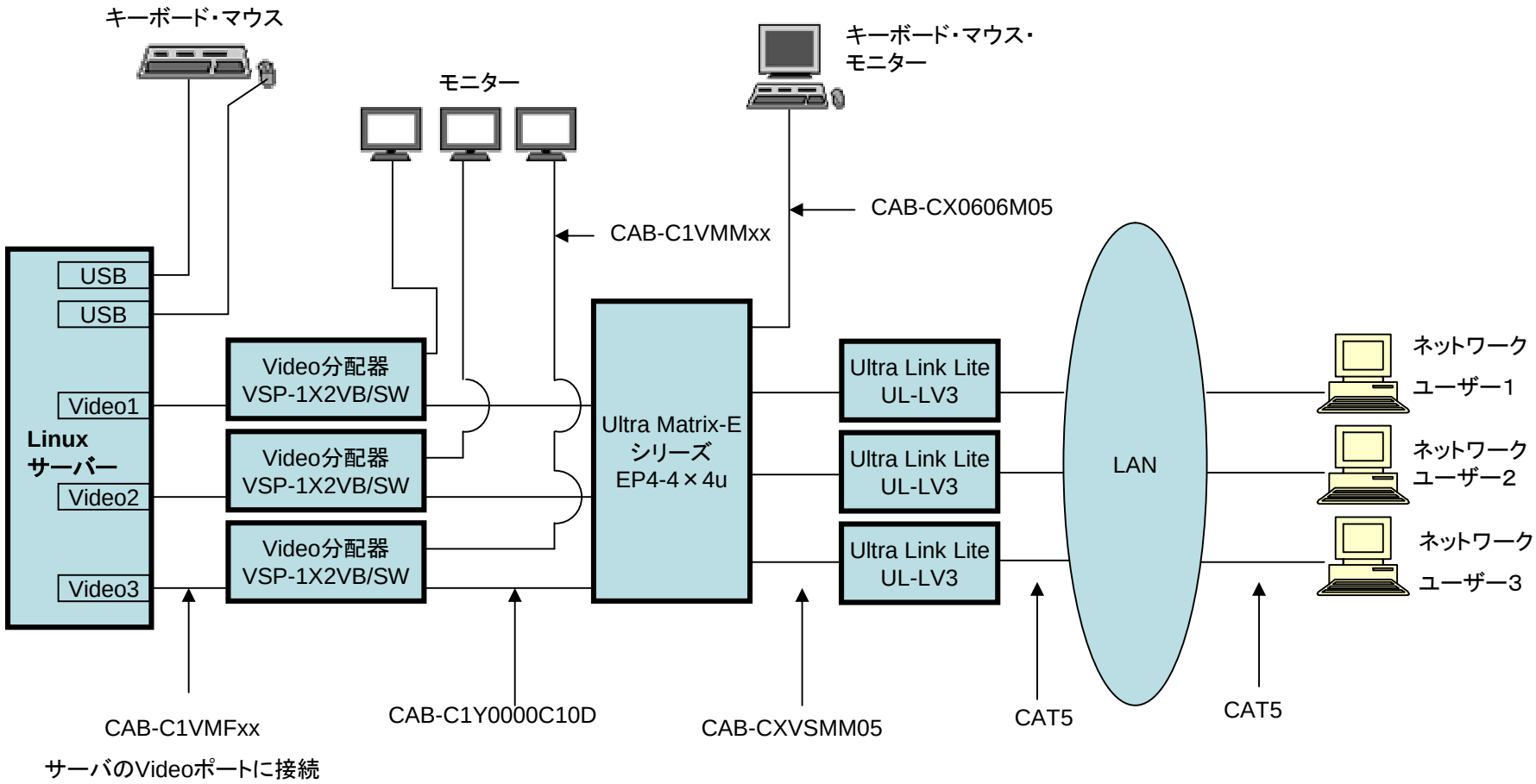
1台のリナックスサーバーから3つの画像出力をローカルとネットワーク越しで同時に監視